TRONA
made in italy

CATALOGO
Catalog

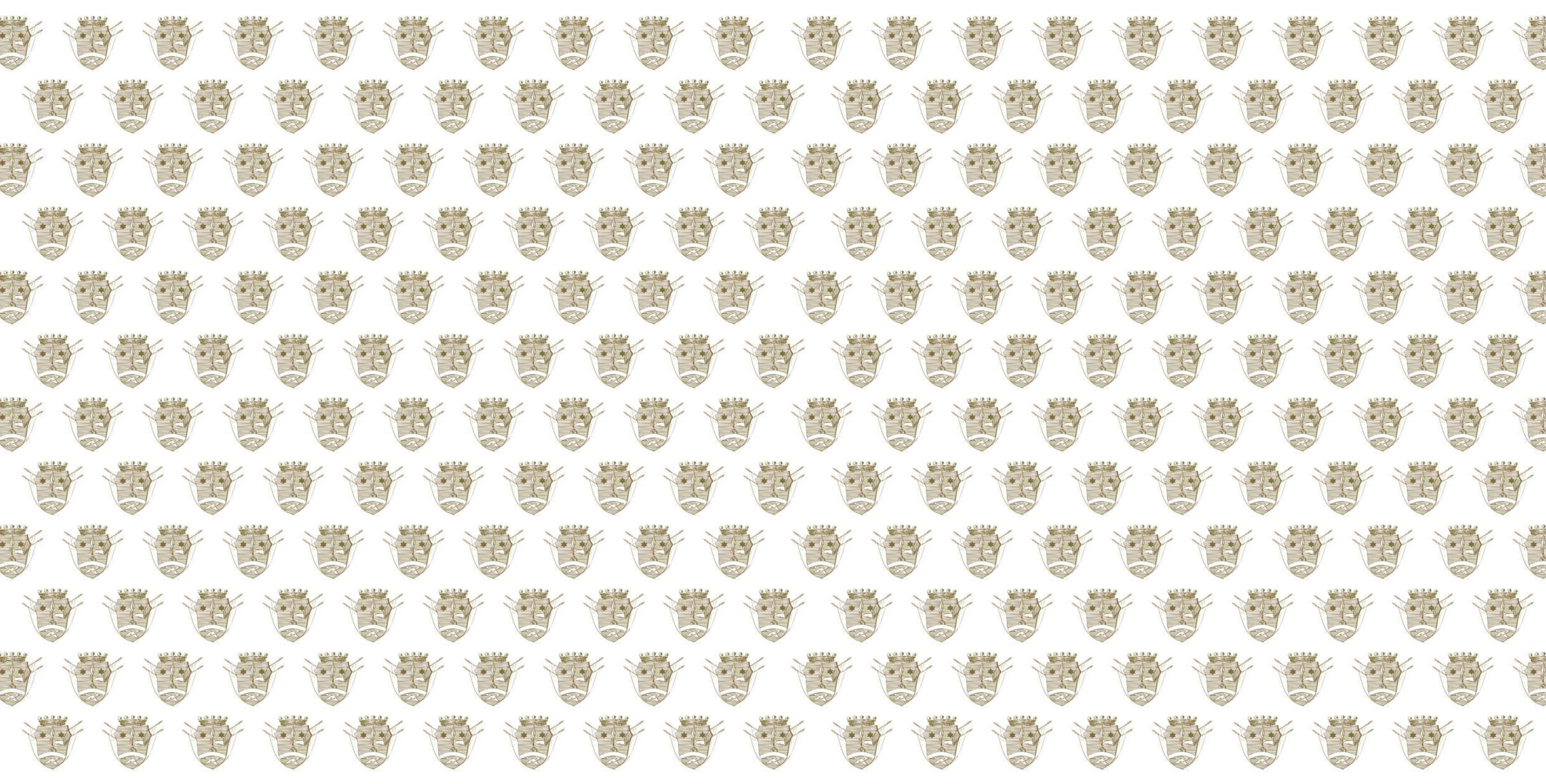

CATALOGO
Catalog

TRONA by BLUESTAR Fashion Design
di Tamburinelli Christian
T. +39 0721 1704479
M. +39 348 155 6249
E-mail: info@trona.it
Sito: www.trona.it
@ All rights reserved

CATALOGO
Catalog

TRONA
made in italy

INDICE
/ Index

01. La nostra storia p.6
Our history

02. Collezione Trona p.10
Trona Collection

03. Collezione Cloud p.36
Cloud Collection

04. Collezione Diamonds p.48
Diamonds Collection

05. Collezione Softrona p.56
Softrona Collection

06. SPA e Centri Benessere p.62
SPA & Wellness

01

LA NOSTRA STORIA

/ Our history

LA NOSTRA STORIA

TRONA è un brand Made in Italy, ideato dal designer Christian Tamburinelli di BLUESTAR Fashion Design.

Christian Tamburinelli è nato a Pesaro il 7 Marzo 1975 e si è diplomato all'istituto Statale d'Arte Mengaroni nella sezione arredamento e architettura. Grazie alla sua passione per il design e la moda, nel 1995 inizia a seguire l'ideazione e la progettazione del Living nell'azienda di famiglia.

In seguito ad una delle tante visite alla Fiera Internazionale del Mobile di Milano, inizia a progettare la sua linea di arredamento e nel 2006 nasce TRONA: una poltrona galleggiante rivestita con materiali utilizzati nel settore nautico e brevettata per invenzione industriale, l'unico prodotto al mondo che sai dove riporre fuori dall'acqua e che grazie alla sua versatilità si trasforma anche in un lettino.

Il progetto TRONA è apprezzato in tutto il mondo per la sua capacità di offrire comfort e design con uno stile unico. Grazie ai materiali di prima qualità e all'elevata capacità di personalizzazione, TRONA unisce la resistenza necessaria in outdoor con l'eleganza indispensabile in indoor.

TRONA è stata brevettata come invenzione industriale ed è marchio registrato.

OUR HISTORY

TRONA is a Made in Italy brand, created by the designer Christian Tamburinelli by BLUESTAR Fashion Design.

Christian Tamburinelli was born in Pesaro on 7th March 1975 and graduated in Interior Design & Architecture at the State School of Art "Mengaroni".

Thanks to his passion for design and fashion, in 1995 he started to plan the design of living spaces at his family company.

After one of his several visits to Milan Design Week, he started to create his personal Design Collection, and in 2006 TRONA was born: a Floating Armchair covered with high-quality fabrics used in the maritime sector. It is the only product in the world that can be easily put anywhere, and that – for its versatility - can be turned into a sun-bed.

TRONA is appreciated around the world for its comfort and design with an exclusive style. Thanks to its high-quality materials and the high customization which offers, TRONA combines the resistance required in outdoor spaces with the indoor elegance.

TRONA is a recognized industrial invention and it is a registered trademark.

02

COLLEZIONE TRONA

/ Trona Collection

POLTRONA TRONA (Chiusa) dettagli:
Larghezza 80 cm
Lunghezza 95 cm
Altezza 80 cm
Altezza-Seduta 35 cm

POLTRONA TRONA (Aperta) dettagli:
Larghezza 80 cm
Lunghezza 190 cm
Altezza-Seduta 17 cm

> Cod. Versione Base: ARMCHR-WCB-BV-13
> Cod. Versione Lusso: ARMCHR-LV-13
> Versione Base: Seduta + Schienale + Poggiareni
> Versione di Lusso: Seduta + Schienale + Poggiareni + Poggiatesta + 1 Portabicchiere + 1 Copertura Notturna
> Materiale: Ecopelle Nautica
> Colore: Bianco (su richiesta Beige o Sabbia)

POLTRONA CHIUSA / CLOSED ARMCHAIR

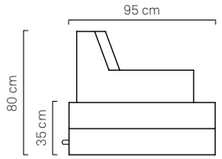

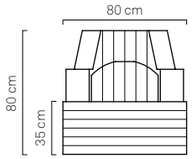

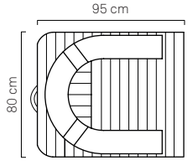

POLTRONA TRONA

TRONA è l'unica poltrona di design che sai dove posizionare dentro e fuori dall'acqua. La poltrona TRONA, da elegante arredamento, si trasforma in un lussuoso lettino prendisole galleggiante. Aperta è una raffinata poltrona galleggiante, bella, comoda e sicura. Ripiegata e inserita nel suo basamento in plexiglass, è un elemento d'arredo personalizzabile per ogni tipo di ambiente all'esterno e all'interno. Puoi anche scegliere di richiedere la tua TRONA personalizzata a seconda del tuo gusto.

TRONA ARMCHAIR (Closed) details:
Width 80 cm
Length 95 cm
Height 80 cm
Sitting-Height 35 cm

TRONA ARMCHAIR (Opened) details:
Width 80 cm
Length 190 cm
Height 17 cm

> Base Version Code: ARMCHR-WCB-BV-13
> Luxury Version Code: ARMCHR-LV-13
> Base Version: Chair Back + Lumbar
> Luxur y Version: Chair Back + Lumbar + Headrest + 1 Glass-Holder + 1 Cover
> Fabric: Nautical Eco-Leather
> Color: White (on demand Beige or Sand)

POLTRONA APERTA / OPENED ARMCHAIR

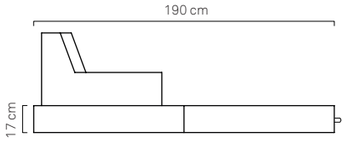

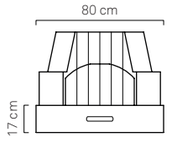

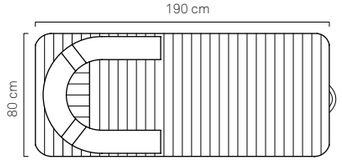

TRONA ARMCHAIR

TRONA is the only design Armchair that can be easily put inside and outside water. TRONA Armchair, from elegant seat out of water, it becomes a luxury floating mattress inside water.
Opened, it is a luxury, comfortable and safe Design Floating Armchair. Closed on its plexi-base, it's an elegant piece of furniture customizable for indoor and outdoor spaces. You can personalize your TRONA Armchair on demand.

POLTRONA MAGNUM (Chiusa) dettagli:
Larghezza 130 cm
Lunghezza 95 cm
Altezza 80 cm
Altezza-Seduta 35 cm

POLTRONA MAGNUM (Aperta) dettagli:
Larghezza 130 cm
Lunghezza 190 cm
Altezza 17 cm

> Cod. Versione Base: AC-MAGN-BV-13
> Cod. Versione Lusso: AC-MAGN-LV-13
> Versione Base: Seduta + Schienale + Poggiareni
> Versione Lusso: Seduta + Schienale
+ Poggiareni + Poggiatesta + 2 Porta-Bicchieri
+ 1 Copertura Notturna
> Materiale: Ecopelle Nautica
> Colore: Bianco (su richiesta Beige o Sabbia)

MAGNUM ARMCHAIR (Closed) details:
Width 130 cm
Length 95 cm
Height 80 cm
Sitting-Height 35 cm

MAGNUM ARMCHAIR (Opened) details:
Width 130 cm
Length 190 cm
Height 17 cm

> Code Base Version: AC-MAGN-BV-13
> Code Luxury Version: AC-MAGN-LV-13
> Base Version: Chair Back + Lumbar
> Luxury Version: Chair Back + Lumbar
+ Headrest + 2 Glass-holders + 1 Cover
> Fabric: Nautical Eco-Leather
> Color: White (on demand Beige o Sand)

POLTRONA MAGNUM CHIUSA / CLOSED MAGNUM ARMCHAIR

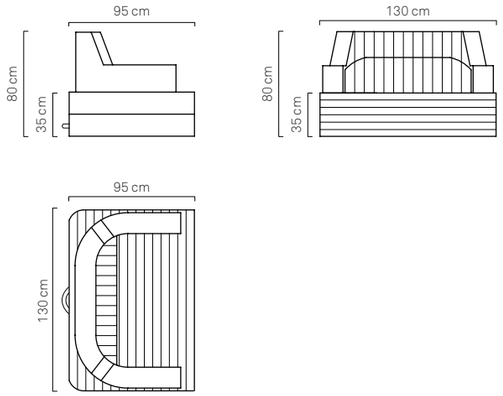

POLTRONA MAGNUM APERTA / OPENED MAGNUM ARMCHAIR

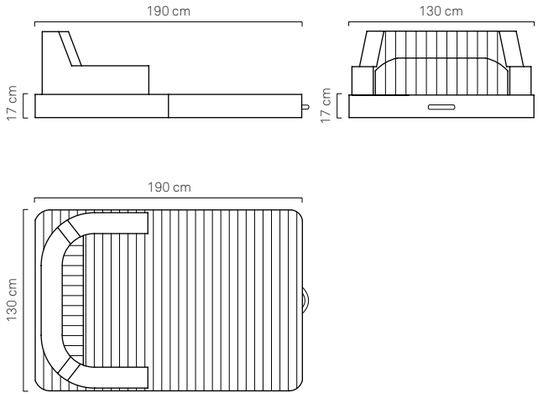

POLTRONA MAGNUM

La poltrona TRONA MAGNUM è una doppia seduta di design per tutta la famiglia. Con TRONA MAGNUM puoi goderti un momento di relax galleggiando in sicurezza sopra il livello dell'acqua. Realizza il tuo salotto personalizzato per interni o bordo piscina e completa i tuoi spazi con i tavolini e le poltrone TRONA. Per mantenere il tuo salotto pulito e in ordine, richiedi la copertura notturna per i tuoi prodotti TRONA.

MAGNUM ARMCHAIR

TRONA MAGNUM Armchair is a Design double-seat for the whole family. With TRONA MAGNUM you can relax, floating safely on the water surface. Create your customized living room indoors or on your poolside and complete your spaces with TRONA Tables and Armchairs.
To keep your TRONA Living clean, do not forget to buy the special cover for your TRONA products.

MATERASSO SMALL dettagli:
Larghezza 80 cm
Lunghezza 190 cm
Altezza17 cm
> Cod. Versione Base: MTRS-WCB-BV-13
> Cod. Versione Lusso: MTRS-LV-13
> Versione Base: Seduta + Schienale + Poggiareni
> Versione Lusso: Seduta + Schienale + Poggiareni + Poggiatesta +1 Portabicchieri + 1 Copertura Notturna
> Materiale: Ecopelle Nautica
> Colore: Bianco (su richiesta Beige o Sabbia)

MATERASSO MAGNUM dettagli:
Larghezza 130 cm
Lunghezza 190 cm
Altezza17 cm
> Cod. Versione Base: MTRS-WCB-BV-13
> Cod. Versione Lusso: MTRS-LV-13
> Versione Base: Seduta + Schienale + Poggiareni
> Versione Lusso: Seduta + Schienale + Poggiareni + Poggiatesta + 1 Portabicchieri + 1 Copertura Notturna
> Materiale: Ecopelle Nautica
> Colore: Bianco (su richiesta Beige o Sabbia)

SMALL MATTRESS details:
Width 80 cm
Length 190 cm
Height 17 cm
> Code Base Version: MTRS-WCB-BV-13
> Code Luxury Version: MTRS-LV-13
> Base Version: Chair Back + Lumbar
> Luxury Version: Chair Back + Lumbar + Headrest + 2 Glass-Holders + 1 Cover
> Fabric: Nautical Eco-Leather
> Color: White (on demand Beige o Sand)

MAGNUM MATTRESS details:
Width 130 cm
Length 190 cm
Height 17 cm
> Code Base Version: MTRS-WCB-BV-13
> Code Luxury Version: MTRS-LV-13
> Base Version: Chair Back + Lumbar
> Luxury Version: Chair Back + Lumbar + Headrest + 2 Glass-Holders + 1 Cover
> Fabric: Nautical Eco-Leather
> Color: White (on demand Beige o Sand)

MATERASSO SMALL / SMALL MATTRESS

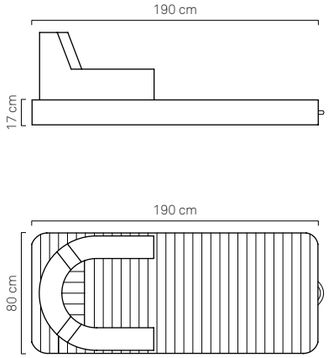

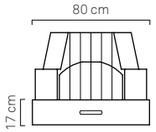

MATERASSO MAGNUM / MAGNUM MATTRESS

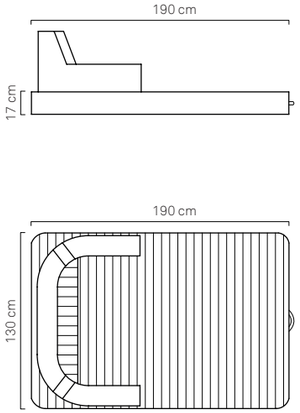

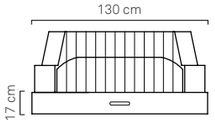

MATERASSI TRONA

I materassi TRONA sono arredi galleggianti di lusso disponibili ad uso singolo o multiplo. I materassi TRONA sono combinabili con schienale e poggia reni al fine di trasformare la sua superficie monoblocco in una poltrona galleggiante di design.

MATTRESSES & MAGNUM MATTRESSES

TRONA Mattresses are Luxury Floating pieces of furniture designed for one or multi-person use. TRONA Mattresses can be combined with the functional chair-back and lumbar to turn this mono-block sunbed into a design Floating Armchair.

APERTURA POLTRONA TRONA E MAGNUM / OPENING TRONA AND MAGNUM ARMCHAIR

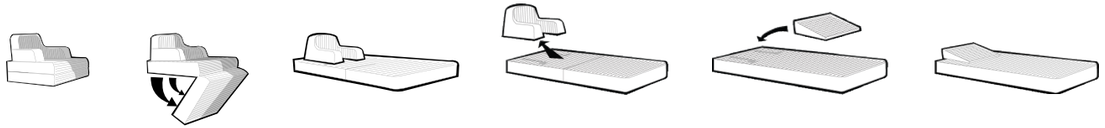

APPLICAZIONE ELEMENTI POLTRONA SU MATERASSINO TRONA / APPLICATION OF FLOATING ELEMENTS ON TRONA'S MATTRESS

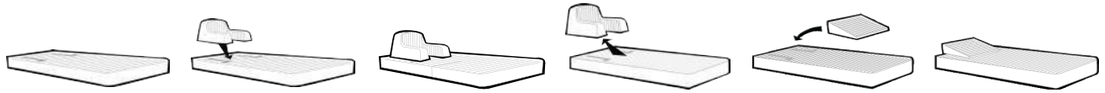

UTILIZZO CORRETTO DELLA POLTRONA E DEL MATERASSINO TRONA

La poltrona TRONA quando è in acqua va utilizzata da una sola persona - fatta eccezione per il divano MAGNUM - evitando che si crei dislivello tra i due elementi, a causa di una scorretta distribuzione del peso.
In questo caso il rivestimento potrebbe tendersi fino al punto di rottura.
Il materassino può essere utilizzato anche da due persone alla volta, distribuendo il peso uniformemente su tutta la superficie, in modo da non renderlo instabile ed evitare danni materiali e fisici.

RIGHT USE OF TRONA ARMCHAIR AND MATTRESS

When the armchair floats on the water, it must be used only by one person - except MAGNUM armchair - to avoid any possible weight's differences between the two floating elements. In that case the cover may overstretch til the break point.
The mattress instead can be used by two person at the same time, keeping the same weight on the entire surface, to avoid instability, materials and physical damages.

CHEF'S TRAY dettagli:
Larghezza 77 cm
Lunghezza 35 cm
Altezza 29 cm
> Codice: CF-TRY-TBLE-13
> Materiale: Metacrilato / Plexiglass
> Colore: Bianco

CHEF'S TRAY details:
Width 77 cm
Lenght 35 cm
Height 29 cm
> Code: CF-TRY-TBLE-13
> Fabric: Plexiglass
> Color: White

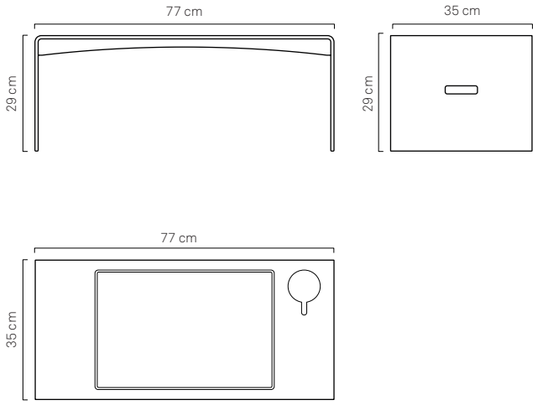

CHEF'S TRAY

CHEF'S TRAY è l'unico prodotto a marchio TRONA che vi permetterà di fare colazione, pranzo, cena o anche solo un aperitivo, comodamente seduti nella vostra Poltrona o nel vostro Materasso TRONA. Questo prodotto mantiene la sua qualità nel tempo grazie alla struttura in metacrilato, offrendoti anche un ottimo piano d'appoggio dove lavorare con pc e tablet.

CHEF'S TRAY

CHEF'S TRAY is the only product by TRONA which allows you to have breakfast, lunch, dinner or an aperitif comfortably in your TRONA Armchair/ Mattress. Thanks to its methacrylate's composition, this product keeps its quality over time and it also offers a stable support for your tablet or computer.

COLLEZIONE PERSONALIZZATA PER YACHT

TRONA è la scelta di lusso per arredare il tuo Yacht.
TRONA propone una vasta scelta di collezioni personalizzabili in modo da legare la tua passione per la navigazione alla tua attenzione ai dettagli. Scegli TRONA per arredare il tuo Yacht con la stessa cura che dedichi alla tua casa: grazie all'ecopelle nautica certificata - idrorepellente e ignifuga - potrai personalizzare il tuo Yacht con una linea esclusiva, customizzata per lo spazio e lo stile che ti rispecchiano.

Le collezioni personalizzabili per il tuo Yacht includono:
- Poltrone e Divani galleggianti - con il tuo nome o quello del tuo Yacht
- Bar e Tavolini galleggianti - per i tuoi aperitivi di lusso in mare e in idromassaggio
- Poltrone, Cuscini e Divani - quando il lusso deve essere anche comodo

CUSTOM COLLECTION FOR YACHT

TRONA is the Luxury choice to furnish your Yacht.
TRONA offers a wide range of custom-designed collections which are able to combine your passion for sailing with your attention to details. Choose TRONA to furnish your Yacht with the same care you dedicate to your house: thanks to the nautical patented eco-leather – water and fire-resistant – you can personalize your Yacht with an exclusive collection, customized for the living and style which reflect your personality.

The personalized collections for your Yacht include:
- Floating Armchairs and Sofas – with your name or that of your Yacht
- Floating Bars and Tables – for your luxury cocktail parties in the sea or in your Jacuzzi
- Armchairs, Cushions e Sofas - when luxury meets comfort

BASAMENTO METACRILATO dettagli:
Larghezza 83 cm
Lunghezza 99 cm
Altezza 15 cm
> Codice: PLX-BS-13
> Materiale: Metacrilato / Plexiglass
> Colore: Bianco

BASAMENTO METACRILATO MAGNUM dettagli:
Larghezza 130 cm
Lunghezza 99 cm
Altezza 15 cm
> Codice: PLX-BS-MAGN-13
> Materiale: Metacrilato / Plexiglass
> Colore: Bianco

TAVOLINO COLLEGAMENTO dettagli:
Larghezza 37,5 cm (Parte inferiore: 54,5 cm)
Lunghezza 46 cm
Altezza 49,4 cm
> Codice: PLX-TBLE-13
> Materiale: Metacrilato / Plexiglass
> Colore: Bianco

TAVOLINO TERMINALE dettagli:
Larghezza 39,5 cm
Lunghezza 46 cm
Altezza 58 cm
> Codice: PLX-TBLE-13
> Materiale: Metacrilato / Plexiglass
> Colore: Bianco

ARMCHAIR PLEXI-BASE details:
Width 83 cm
Lenght 99 cm
Height 15 cm
> Code: PLX-BS-13
> Fabric: Plexiglass
> Color: White

CONNECTION TABLE details:
Width 37.5 cm (Lower-Base: 54,5 cm)
Lenght 46 cm
Height 49.4 cm
> Code: PLX-TBLE-13
> Fabric: Plexiglass
> Color: White

MAGNUM PLEXI-BASE details:
Width 130 cm
Lenght 99 cm
Height 15 cm
> Code: PLX-BS-MAGN-13
> Fabric: Plexiglass
> Color: White

TERMINAL TABLE details:
Width 39.5 cm
Lenght 46 cm
Height 58.5 cm
> Code: PLX-TBLE-13
> Fabric: Plexiglass
> Color: White

BASAMENTO POLTRONA / ARMCHAIR PLEXI BASE

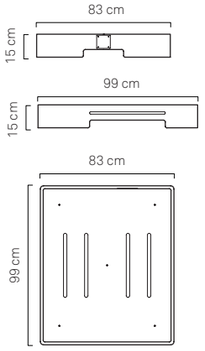

BASAMENTO MAGNUM / MAGNUM PLEXI BASE

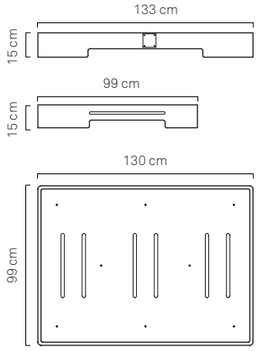

TAVOLINO TERMINALE / TERMINAL TABLE

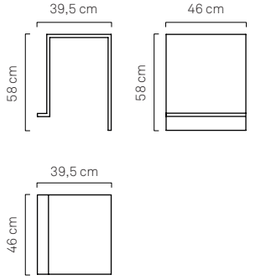

TAVOLINO COLLEGAMENTO / CONNECTION TABLE

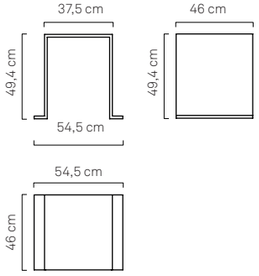

BASAMENTI & TAVOLINI

TRONA è l'unico prodotto al mondo che puoi utilizzare dentro e fuori dall'acqua. Grazie alla sua originale base in plexiglass, puoi sistemare il tuo salotto TRONA fuori dall'acqua. I basamenti TRONA ti permettono di mantenere gli arredi galleggianti TRONA fuori dall'acqua e proteggerli dallo sporco, dai graffi e dall'umidità. I tavolini TRONA integrano la composizione del tuo salotto fornendo un sostegno sicuro e funzionale per i tuoi drinks e connettendo tra loro due poltrone TRONA. Combina i tavolini e i basamenti TRONA e crea il tuo salotto perfetto.

STANDS & TABLES

TRONA is the only product in the world you can use inside and outside water. Thanks to the original plexi-base, you can set your TRONA Living right outside water.
TRONA Stands allow you to keep TRONA Floating Armchairs outside water to protect it from dirtiness, scratches and humidity. TRONA Tables are included in the plexi-base, providing a stable sustain for your drinks and connecting two armchairs between them. Mix and match TRONA Tables and Stands to create your perfect Living.

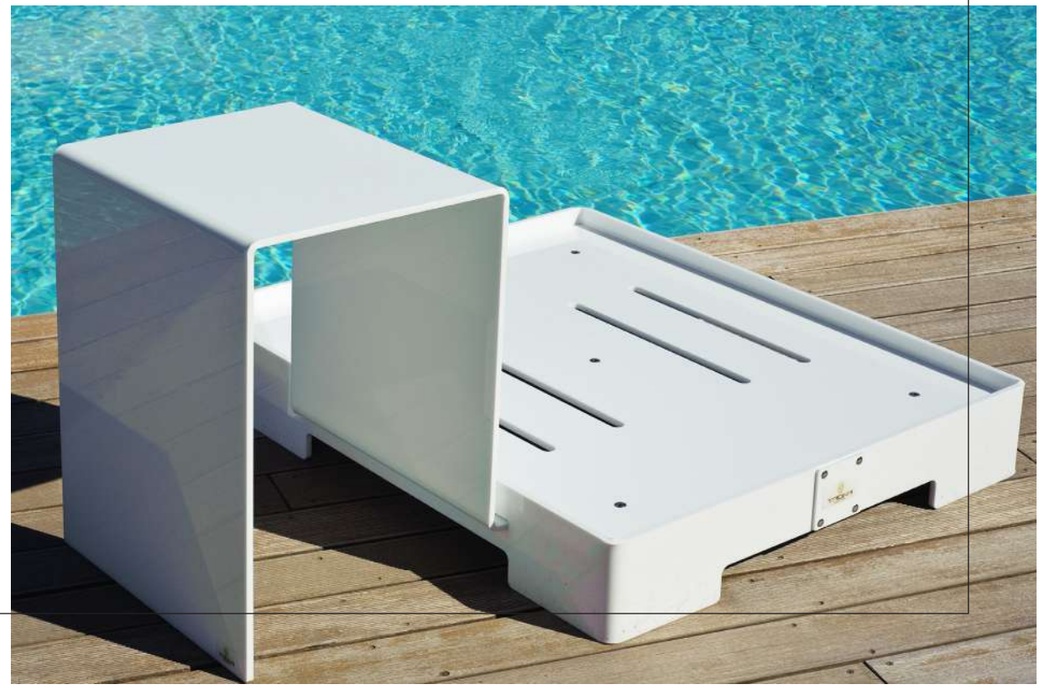

BAR GALLEGGIANTE dettagli:
Larghezza 120 cm
Lunghezza 100 cm
Altezza 16 cm
> Codice: FL-BR-WPLX-BS-13
> Materiale: Ecopelle Nautica + Lastra Metacrilato / Plexiglass
> Colore: Bianco

FLOATING BAR details:
Width 120 cm
Lenght 100 cm
Height 16 cm
> Code: FL-BR-WPLX-BS-13
> Fabric: Nautical Eco-Leather
> Color: White

BAR

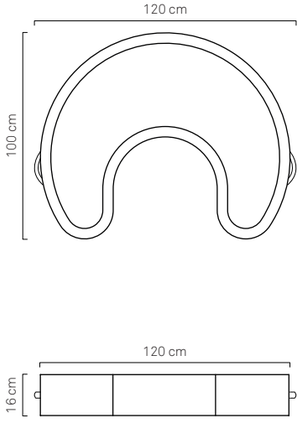

LASTRA METACRILATO / PLEXI BASE

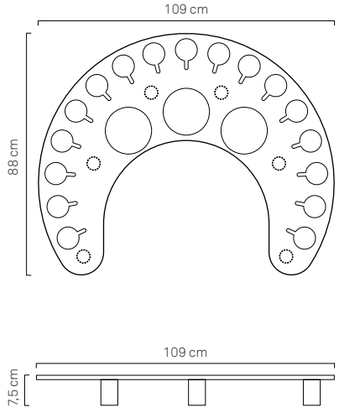

BAR GALLEGGIANTE

Il Bar Galleggiante TRONA è un accessorio elegante e divertente per Cocktail Party e Happy Hour in piscina o nell'oceano. Grazie a questo originale prodotto, le tue bottiglie e bicchieri saranno sostenuti sopra il livello dell'acqua in totale sicurezza, senza pericolo di ribaltarsi. Scegli il Bar Galleggiante TRONA su misura e prepara la festa per i tuoi ospiti.

FLOATING BAR

TRONA Floating BAR is an elegant, funny accessory for Cocktail Parties and Happy Hours in your pool or in the ocean.
Thanks to this original product, your bottles and glasses are kept safe above the water level. Select your personalized Floating Bar and get ready to welcome your guests.

EYE BAR dettagli:
Larghezza 62 cm
Lunghezza 100 cm
Altezza 15 cm
> Codice: FL-TBLE-EYE-13
> Materiale: Ecopelle Nautica + Lastra Metacrilato / Plexiglass
> Colore: Bianco

EYE BAR details:
Width 62 cm
Lenght 100 cm
Height 15 cm
> Code: FL-TBLE-EYE-13
> Fabric: Nautical Eco-Leather + Plexi Base
> Color: White

BAR

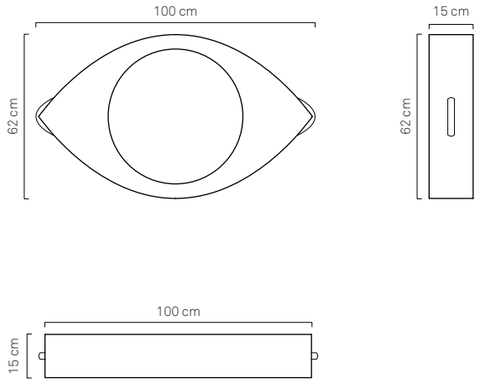

LASTRA METACRILATO / PLEXI BASE

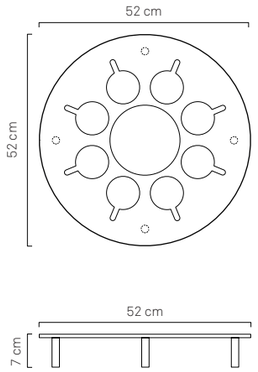

EYE BAR

Il bar galleggiante EYE è un piccolo arredo pensato per cocktail party in acqua. Con la sua esclusiva forma ad occhio, il bar galleggiante possiede due spazi nei lati per appoggiare stuzzichini o altro.
Grazie alla speciale lastra in plexiglass perforata, il bar galleggiante sostiene bottiglia con portaghiaccio e bicchieri in completa sicurezza senza rovesciarli. Questo prodotto mantiene la sua qualità nel tempo e grazie al rivestimento in ecopelle certificata e alle maniglie in corda nautica, il bar galleggiante EYE è un accessorio funzionale sia dentro che fuori dall'acqua.

EYE BAR

The floating eye-shaped bar is specially designed for cocktail parties directly in the pool.
Thanks to its shape, you can put finger food and snacks on its both sides.
The perforated plexiglass plate of the floating bar holds glasses, buckets, and bottles in complete safety without any risk of knocking them over.
This product keeps its quality over time and, thanks to its cover in certified eco-leather and its handles in nautical rope, the floating eye-shaped bar is a functional accessory inside and outside water.

TAVOLINO / VASSOIO GALLEGGIANTE 40x40 dettagli:
Larghezza 40 cm
Lunghezza 40 cm
Altezza 11 cm
Spessore Centrale 7 cm
> Codice: FL-TBLE-SM-CH-13
> Materiale: Ecopelle Nautica + Lastra Metacrilato / Plexiglass
> Colore: Bianco

TAVOLINO / VASSOIO GALLEGGIANTE 50x50 dettagli:
Larghezza 50 cm
Lunghezza 50 cm
Altezza 14,5 cm
Spessore Centrale 9 cm
> Codice: FL-TBLE-CH-13
> Materiale: Ecopelle Nautica+ Lastra Metacrilato / Plexiglass
> Colore: Bianco

FLOATING TABLE / TRAY 40x40 details:
Width 40 cm
Lenght 40 cm
Height 11 cm
Middle-Height 7 cm
> Code: FL-TBLE-SM-CH-13
> Fabric: Nautical Eco-Leather +Plexi Base
> Color: White

FLOATING TABLE / TRAY 50x50 details:
Width 50 cm
Lenght 50 cm
Height 14,5 cm
Middle-Height 9 cm
> Codice: FL-TBLE-CH-13
> Fabric: Nautical Eco-Leather + Plexi Base
> Color: White

40X40

LASTRA METACRILATO / PLEXI BASE

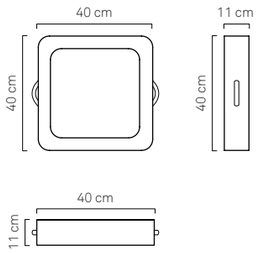

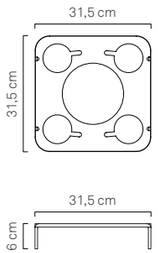

50X50

LASTRA METACRILATO / PLEXI BASE

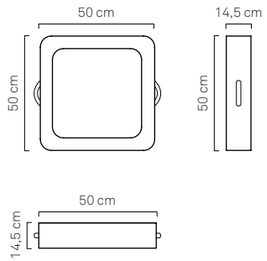

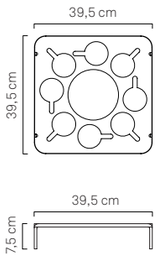

TAVOLINO / VASSOIO GALLEGGIANTE

Il Vassoio-Tavolino Galleggiante TRONA è un piccolo arredo pensato per Cocktail Party in acqua. Grazie alla speciale lastra in plexiglass perforata, il Vassoio-Tavolino Galleggiante sostiene bottiglia con portaghiaccio e bicchieri in completa sicurezza senza rischiare di rovesciarsi. Questo prodotto unico si adatta ad ogni spazio: dalla piscina all'idromassaggio, dal mare allo yacht. Il Vassoio-Tavolino Galleggiante TRONA mantiene la sua qualità nel tempo e – grazie al rivestimento in ecopelle certificata e alle maniglie in corda nautica – il Vassoio-Tavolino galleggiante TRONA è un accessorio funzionale sia dentro che fuori dall'acqua.

FLOATING TRAY / TABLE

TRONA Floating Tray-Table is a small piece of furniture, designed for Cocktail Parties inside water.
Thanks to its plexi-base, this Floating Tray holds bottle, ice-bucket and glasses and it keeps them safe without risks.
Ideal in any space: from your Pool to your Jacuzzi, from the ocean to your Yacht. TRONA Floating Tray-Table keeps its quality along time and, thanks to its cover in patented eco-leather and its nautical-rope handles, TRONA Floating Tray-Table is a functional fitment inside and outside water.

VASSOIO GALLEGGIANTE dettagli:
Larghezza 50 cm
Lunghezza 80 cm
Altezza 11 cm
Spessore Centrale 7 cm
> Codice: FL-TRY-13
> Materiale: Ecopelle Nautica + Lastra Metacrilato / Plexiglass
> Colore: Bianco

FLOATING TRAY details:
Width 50 cm
Lenght 80 cm
Height 11 cm
Middle-Height 7 cm
> Code: FL-TRY-13
> Fabric: Nautical Eco-Leather +Plexi Base
> Color: White

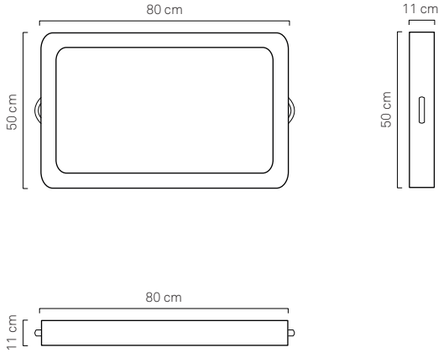

VASSOIO GALLEGGIANTE

Il vassoio TRONA, elegante e funzionale, ti permette di servire in acqua la colazione, il pranzo, la cena, un piccolo buffet o un aperitivo in compagnia. Ideale per concederti un pasto rilassante direttamente nell'idromassaggio o in piscina, seduto comodamente nella tua poltrona TRONA.
Il vassoio è realizzato a mano in ecopelle nautica, impreziosito da una lastra dorata posizionata sulla base.

FLOATING TRAY

TRONA floating tray, useful and elegant, allows you to bring breakfast, lunch, dinner or a little buffet for an aperitif with your friends.
Perfect for indulging a relaxing meal directly in hydromassage or swimming pool, comfortably sit in your TRONA or MAGNUM armchair.
The tray is handcrafted with white eco-leather, adorned with a gold plexi plate on the bottom.

TAVOLINO LOVE BAR dettagli:
Larghezza 45 cm
Lunghezza 45 cm
Altezza 11 cm
Spessore Centrale 7 cm
> Codice: FL-TBLE-LB-13
> Materiale: Ecopelle Nautica
+ Lastra Metacrilato / Plexiglass
> Colore: Rosso

FLOATING LOVE BAR TABLE details:
Width 45 cm
Lenght 45 cm
Height 11 cm
Middle-Height 7 cm
> Code: FL-TBLE-LB-13
> Fabric: Nautical Eco-Leather
+ Plexi Base
> Color: Red

BAR

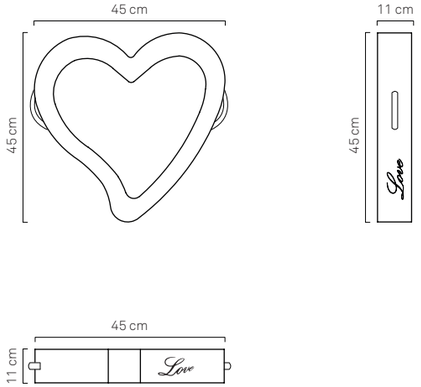

LASTRA METACRILATO / PLEXI BASE

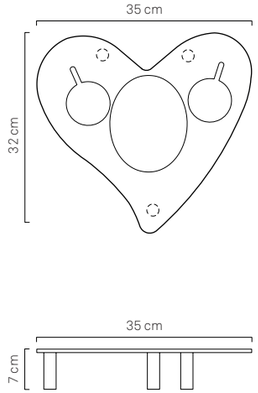

LOVE BAR

Love Bar è il tavolino galleggiante a forma di cuore, pensato per un romantico momento per due. Realizzato in ecopelle rossa, Love Bar è l'accessorio perfetto per ogni occasione speciale (idea regalo, anniversario, festività etc.). Ideale in un idromassaggio, sullo yacht, in piscina, nel Centro Benessere. Love Bar è interamente realizzato a mano: la precisione e la cura per il dettaglio lo rendono un prodotto unico nel suo genere.

LOVE BAR

Love Bar is the new heart shaped floating table, designed for a romantic couple moment. Made with red eco-leather, Love Bar is a perfect accessory for every special occasion (gift idea, anniversary, birthday present etc.) Perfect in a hydromassage, in your yacht, in swimming pool or in Wellness Center. Love Bar is totally handcrafted: precision and attention to details make it unique.

03

COLLEZIONE CLOUD

/ Cloud Collection

POLTRONA CLOUD dettagli:
Larghezza 50 cm
Lunghezza 80 cm
Altezza 69 cm
> Codice: ARMCH-CLO-13
> Materiale: Ecopelle Nautica / Palline Vergini Polistirolo
> Colore: Bianco

CLOUD ARMCHAIR details:
Width 50 cm
Lenght 80 cm
Height 69 cm
> Code: ARMCH-CLO-13
> Fabric: Nautical Eco-Leather / Polystyrene Small Balls
> Color: White

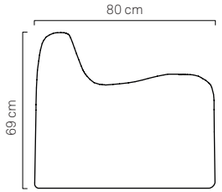

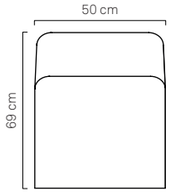

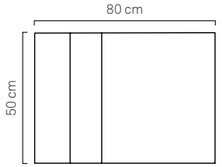

POLTRONA CLOUD

La Poltrona CLOUD di TRONA è una morbida seduta, elegante e comoda creata per dare sostegno alla schiena adattandosi alle forme del corpo. Ogni poltrona CLOUD è realizzata a mano, imbottita di palline in EPS e foderata con un rivestimento ignifugo, antimacchia e anti-umidità facilmente lavabile e sostituibile. Per realizzare il tuo salotto CLOUD ideale, richiedi gli arredi della collezione CLOUD nel rivestimento personalizzato per il colore e il tessuto che preferisci.

CLOUD ARMCHAIR

CLOUD Armchair is a soft, elegant bean bag created to support your back and adjust to your body.
Each CLOUD Armchair is handmade, filled of small EPS balls and covered with a fire and stain-resistant fabric, water and mould repellent that you can easily remove and wash. To create your perfect CLOUD Living, request your CLOUD furniture with your customized cover with the color and fabric that you prefer.

DIVANO CLOUD dettagli:
Larghezza 100 cm
Lunghezza 80 cm
Altezza 69 cm
> Codice: SOF-CLO-13
> Materiale: Ecopelle Nautica / Palline Vergini di Polistirolo
> Colore: Bianco

CLOUD SOFA details:
Width 100 cm
Lenght 80 cm
Height 69 cm
> Code: SOF-CLO-13
> Fabric: Nautical Eco-Leather / Polystyrene Small Balls
> Color: White

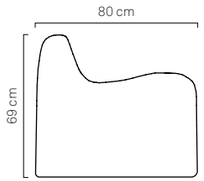

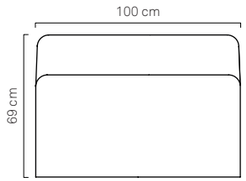

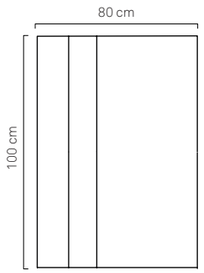

DIVANO CLOUD

Il Divano CLOUD è una seduta morbida di design capace di adattarsi alle forme del corpo, adatto per essere utilizzato in spazi interni ed esterni.
Il Divano CLOUD è rivestito di una particolare ecopelle morbida usata nel settore nautico che puoi personalizzare su richiesta e sostituire all'occorrenza per una resa ideale anno dopo anno. Il rivestimento antimacchia e anti-umidità è facilmente sfoderabile e lavabile, certificato per resistere a fuoco e acqua. Il Divano CLOUD è leggero ed elegante: trasportalo dal salotto al bordo piscina o imbarcalo sul tuo Yacht senza timore di alterare la sua forma originale.

CLOUD SOFA

CLOUD Sofa is a comfortable and original bean bag that fits with your body and can be used indoors and outdoors.
CLOUD Sofa is covered with a special, soft eco-leather used in the nautical sector that you can customize on demand and replace every year for an ideal look time after time. The mould-and-scratch repellent cover is easily removable and washable, patented to resist against fire and water.
CLOUD Sofa is light and elegant: bring it from your garden to your poolside or to your Yacht without worrying about altering its original shape.

CLOUD POUF dettagli:
Larghezza 48 cm
Lunghezza 40 cm
Altezza 40 cm
> Codice: PF-CLO-13
> Materiale: Ecopelle Nautica / Palline Vergini Polistirolo
> Colore: Bianco

CLOUD POUF details:
Width 48 cm
Lenght 40 cm
Height 40 cm
> Code: PF-CLO-13
> Fabric: Nautical Eco-Leather
> Color: White

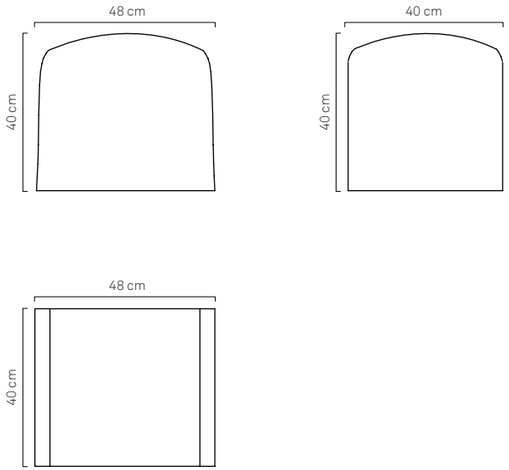

POUF CLOUD

Il Pouf CLOUD è la seduta di Design che completa il tuo salotto di lusso. Leggero e impermeabile, il Pouf CLOUD si adatta ad ogni tipo di arredamento, interno ed esterno, resistendo agli agenti atmosferici grazie al suo rivestimento sfoderabile. Il Pouf CLOUD è un pratico sostegno per te e i tuoi attesi ospiti. Puoi aggiungere un ulteriore appoggio per accogliere i tuoi ospiti con il Tavolino Piramide della linea DIAMONDS.

POUF CLOUD

CLOUD Pouf is the seat that completes your indoor or outdoor Living. Light and water-resistant, CLOUD Pouf fits with any kind of design, it endures against weather thanks to its high-quality, removable cover. CLOUD Pouf is a functional support for you and your guests. You can add an extra surface to welcome your guests with the Pyramid Table of DIAMONDS Collection.

CUSCINO CLOUD SMALL dettagli:
Larghezza 100 cm
Lunghezza 140 cm
Altezza 25 cm
> Codice Indoor: CUSH-CLO-SIV-13
> Codice Outdoor: CUSH-CLO-SOV-13
> Materiale: Ecopelle nautica (OUTDOOR) / Microfibra o Ecopelle (INDOOR)
> Colore: Bianco

CUSCINO CLOUD BIG dettagli:
Larghezza 140 cm
Lunghezza 160 cm
Altezza 25 cm
> Codice Indoor: CUSH-CLO-BIV-13
> Codice Outdoor: CUSH-CLO-BOV-13
> Materiale: Ecopelle nautica (OUTDOOR) / Microfibra o Ecopelle (INDOOR)
> Colore: Bianco

CLOUD SMALL CUSHION details:
Width 100 cm
Lenght 140 cm
Height 25 cm
> Indoor Code: CUSH-CLO-SIV-13
> Outdoor Code: CUSH-CLO-SOV-13
> Fabric: Nautical Eco-Leather (OUTDOOR) / Microfiber or Eco-Leather (INDOOR)
> Color: White

CLOUD BIG CUSHION details:
Width 140 cm
Lenght 160 cm
Height 160 cm
> Indoor Code: CUSH-CLO-BIV-13
> Outdoor Code: CUSH-CLO-BOV-13
> Fabric: Nautical Eco-Leather (OUTDOOR) / Microfiber or Eco-Leather (INDOOR)
> Color: White

CUSCINO CLOUD SMALL / CLOUD SMALL CUSHION

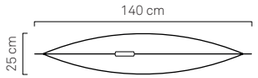

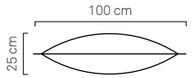

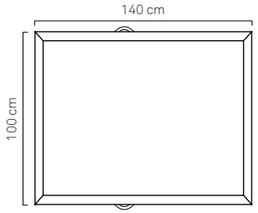

CUSCINO CLOUD BIG / CLOUD BIG CUSHION

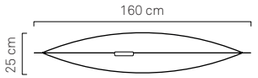

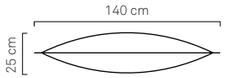

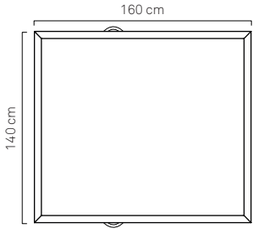

CUSCINO CLOUD

Elegante, comodo e resistente: il Cuscino CLOUD è un accessorio che non può mancare nel tuo giardino, a bordo piscina o sul tuo Yacht.
Realizzato in ottima ecopelle nautica, il Cuscino CLOUD resiste all'acqua e all'usura preservando l'eleganza di un prodotto di qualità unica.
Scegli la dimensione e il tipo di imbottitura che preferisci per il relax dentro e fuori dall'acqua.

CUSHION CLOUD

Elegant, comfortable and resistant: CLOUD Cushion is an indispensable fitting for your Living, even in your Garden, on your Poolside and on your Yacht. Made of excellent nautical eco-leather, CLOUD Cushion is water-and-scratch resistant and at the same time it maintains the elegance of a unique quality product. Choose the dimension and the color that you prefer for your relax outside water.

DOGGY CLOUD SMALL dettagli:
Larghezza 60 cm
Lunghezza 40 cm
Altezza 18 cm
> Codice: DOG-CLO-S-13
> Materiale: Microfibra o Ecopelle Nautica / Imbottitura in Fiocco
> Colore: Personalizzabile

DOGGY CLOUD MEDIUM dettagli:
Larghezza 80 cm
Lunghezza 60 cm
Altezza 18 cm
> Codice: DOG-CLO-M-13
> Materiale: Microfibra o Ecopelle Nautica / Imbottitura in Fiocco
> Colore: Personalizzabile

DOGGY CLOUD LARGE dettagli:
Larghezza 100 cm
Lunghezza 80 cm
Altezza 18 cm
> Codice: DOG-CLO-L-13
> Materiale: Microfibra o Ecopelle Nautica / Imbottitura in Fiocco
> Colore: Personalizzabile

DOGGY CLOUD SMALL details:
Width 60 cm
Lenght 40 cm
Height 18 cm
> Code: DOG-CLO-S-13
> Microfiber or Eco-Leather / Flake Padding
> Color: Custom

DOGGY CLOUD MEDIUM details:
Width 80 cm
Lenght 60 cm
Height 18 cm
> Code: DOG-CLO-M-13
> Material: Microfiber or Eco-Leather / Flake Padding
> Color: Custom

DOGGY CLOUD LARGE details:
Widht 100 cm
Lenght 80 cm
Height 18 cm
> Code: DOG-CLO-L-13
> Material: Microfiber or Eco-Leather / Flake Padding
> Color: Custom

DOGGY CLOUD SMALL

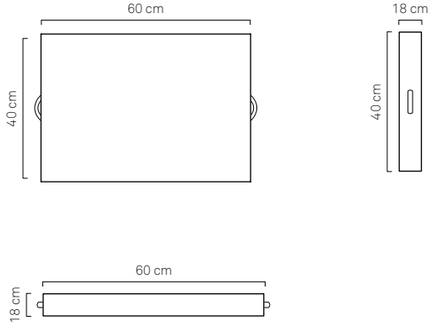

DOGGY CLOUD LARGE

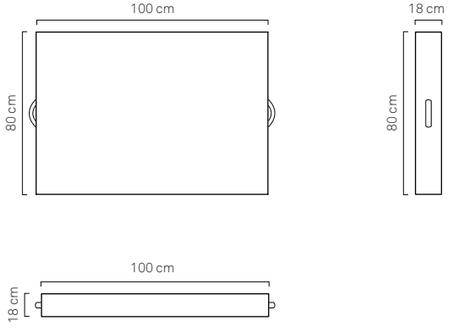

DOGGY CLOUD

DOGGY CLOUD è un cuscino imbottito realizzato a doppio sacco per il tuo amico a 4 zampe. L'imbottitura in fiocco è ricoperta da un rivestimento in ecopelle facilmente sfoderabile per lavare e igienizzare il tuo DOGGY ogni volta che vuoi. Personalizza il tuo DOGGY con il nome del tuo Cane o Gatto o anche del tuo Hotel e fai sentire ognuno a proprio agio.
Richiedi di realizzare i cuscini DOGGY CLOUD con le misure personalizzate per il tuo amico peloso.

DOGGY CLOUD

DOGGY CLOUD is a stuff pillow with double-bag cover for your four-legged friend. The wadding fill is covered with eco-leather that can be easily removed to clean and sanitize your DOGGY every time you need. Customize your DOGGY with your dog's or cat's name, or embroid your Hotel logo to make each guest feel himself at home.
Demand for your customized DOGGY CLOUD and choose the best dimensions for your furry friend.

04

COLLEZIONE DIAMONDS

/ Diamonds Collection

POLTRONA DIAMONDS dettagli:
Larghezza 60 cm
Lunghezza 80 cm
Altezza 80 cm
Altezza Seduta 43 cm
> Codice: ARMCH-DIAM-13
> Materiale: Pelle Nautica Eco-Friendly / Poliuretano Espanso Indeformabile
> Colore: Bianco (Su richiesta Beige o Sabbia)

DIVANO DIAMONDS dettagli:
Larghezza 110 cm
Lunghezza 80 cm
Altezza 80 cm
Altezza Seduta 43 cm
> Codice: SOF-DIAM-13
> Materiale: Pelle Nautica Eco-Friendly / Poliuretano Espanso Indeformabile
> Colore: Bianco (Su richiesta Beige o Sabbia)

DIAMONDS ARMCHAIR details:
Width 60 cm
Lenght 78 cm
Height 80 cm
Seat Heigth 38 cm
> Code: ARMCH-DIAM-13
> Fabric: Nautical Eco-Friendly Leather / Expanded Non-deformable Polyurethane Padding
> Color: White (On demand Beige or Sand)

DIAMONDS SOFA details:
Width 110 cm
Length 80 cm
Height 80 cm
Sitting Height 43 cm
> Code: SOF-DIAM-13
> Fabric: Nautical Eco-Friendly Leather / Expanded Non-deformable Polyurethane Padding
> Color: White (On demand Beige or Sand)

POLTRONA

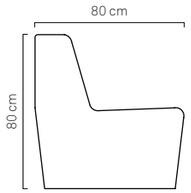

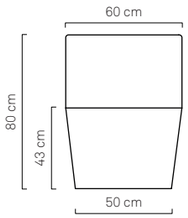

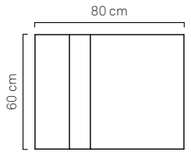

DIVANO

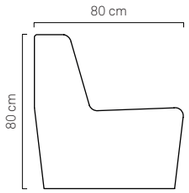

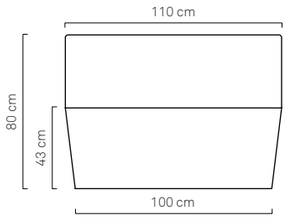

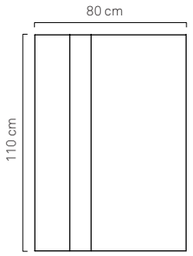

POLTRONA E DIVANO DIAMONDS

La Poltrona e il Divano DIAMONDS sono sedute dalle linee pulite e minimali. Gli arredi della Collezione DIAMONDS sono realizzati in poliuretano rivestito in ecopelle nautica per uso esterno, resistente all'acqua, ai raggi UV e ai graffi. Potrai richiedere il tuo salotto DIAMONDS personalizzato con tessuti per interni o nei colori adatti ai tuoi ambienti.

DIAMONDS ARMCHAIR & SOFA

DIAMONDS ARMCHAIR and SOFA are original seats with plain and minimal shapes. DIAMONDS Collection furniture is made of polyurethane covered with nautical, water, UV-and-scratch resistant eco-leather.
You can request your DIAMONDS Living with the indoor or outdoor fabrics that better fit your spaces.

POUF DIAMONDS dettagli:
Base inferiore 50x50 cm
Base Superiore 40x40 cm
Altezza 44 cm
> Codice: PF-DIAM-13
> Materiale: Ecopelle Nautica /
Interno in poliuretano espanso indeformabile
> Colore: Bianco (Su richiesta Beige o Sabbia)

DIAMONDS POUF details:
Lower Base 50x50 cm
Upper Base 40x40 cm
Height 44 cm
> Code: PF-DIAM-13
> Fabric: Nautical Eco-Leather /
Expanded Non-deformable Polyurethane Padding
> Color: White (On demand Beige or Sand)

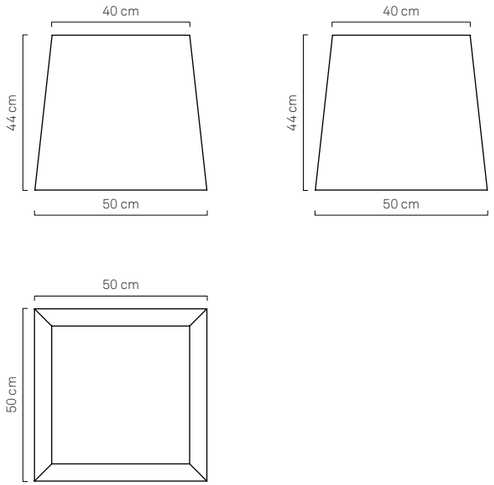

POUF DIAMONDS

Il Pouf DIAMONDS è il complemento ideale per aggiungere un posto al tuo salotto. Basico, elegante e pratico sia come seduta che come supporto per bevande e tablet. Il Pouf DIAMONDS è bello singolarmente e arreda al meglio i tuoi ambienti in armonia con le poltrone e i divani della linea DIAMONDS. Grazie al suo rivestimento in ecopelle nautica, puoi utilizzare il Pouf DIAMONDS in interni ed esterni, dalla casa al giardino.

DIAMONDS POUF

DIAMONDS Pouf adds a functional spot to your Living.
Basic, elegant and practical as a seat and as a support for your drinks and tablets, DIAMONDS Pouf is pleasant and it furnishes your areas even better with DIAMONDS Armchairs and Sofas.
Thanks to its nautical eco-leather cover, you can use DIAMONDS Pouf indoors and outdoors, at home and in your garden.

TAVOLINO DIAMONDS dettagli:
Larghezza 52 cm
Lunghezza 56 cm
Altezza 46cm
> Codice: PLX-TBLE-PYR-13
> Materiale: Metacrilato

PYRAMID DIAMONDS TABLE details:
Widht 52 cm
Lenght 56 cm
Height 46 cm
> Code: PLX-TBLE-PYR-13
> Material: Methacrylate

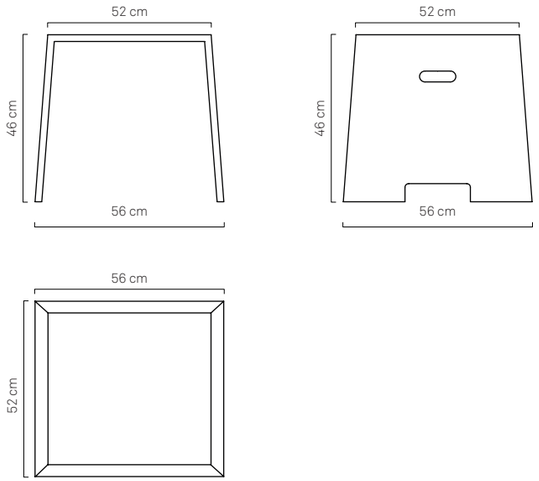

TAVOLINO PIRAMIDE

Il Tavolino Piramide è un appoggio supplementare che completa il tuo salotto DIAMONDS. Realizzato in metacrilato, questa superficie si combina alla perfezione con il Pouf DIAMONDS e con il Pouf CLOUD, offrendoti il sostegno per i tuoi drink, tablet e altro senza richiedere spazio.
Il Tavolino Piramide può essere richiesto in diverse colorazioni.

PYRAMID TABLE

The Pyramid Table is an additional support that integrates your DIAMONDS Living. Made of plexiglass, this surface perfectly combines with DIAMONDS Pouf and CLOUD Pouf, thus offers you a safe place for your drinks, tablets and other objects without requiring additional space.
Pyramid Table is available in many different colors.

05

COLLEZIONE SOFTRONA

/ Softrona Collection

POLTRONA SOFTRONA dettagli:
Larghezza 70 cm
Lunghezza 75 cm
Altezza 88 cm
Altezza Seduta 42 cm
> Codice: ARMCHR-ST-13
> Materiale: Ecopelle Nautica /
Interno in Poliuretano Espanso Indeformabile
> Colore: Bianco (Su richiesta Beige o Sabbia)

SOFTRONA ARMCHAIR details:
Width 70 cm
Length 75 cm
Height 88 cm
Sitting Height 42 cm
> Code: ARMCHR-ST-13
> Fabric: Nautical Eco-Leather /
Expanded Non-deformable Polyurethane Padding
> Color: White (On demand Beige or Sand)

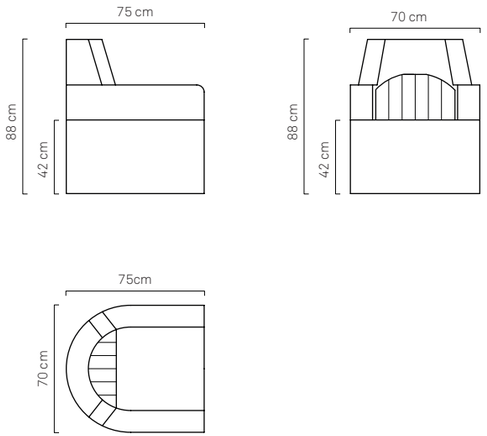

POLTRONA SOFTRONA

La Poltrona SOFTRONA è la scelta TRONA per i tuoi spazi fuori dall'acqua. Morbida, bella e comoda: la collezione SOFTRONA permette di creare il tuo salotto in interni ed esterni mantenendo lo stile originale del Design TRONA. Richiedi SOFTRONA per la tua casa, per il giardino o per la hall del tuo hotel e realizza la tua zona-relax unica con i tessuti che preferisci. La poltrona SOFTRONA è realizzata a mano con materiali di prima qualità, capaci di arredare con eleganza ogni tipo di spazio.

SOFTRONA ARMCHAIR

SOFTRONA Armchair is the TRONA choice for your out-of-water areas. Soft, good-looking and comfortable: SOFTRONA Collection helps you create your indoor and outdoor Living while keeping all the authenticity of TRONA Design. Choose SOFTRONA for your house, for your garden or for your Hotel Hall and create a unique comfort-zone with the fabrics you prefer. SOFTRONA Armchair is handmade with top quality materials, which protect our furniture from bacteria, dirt and humidity long over time.

SOFA SOFTRONA dettagli:
Larghezza 120 cm
Lunghezza 75 cm
Altezza 88 cm
Altezza Seduta 42 cm
> Codice: SOF-ST-13
> Materiale: Ecopelle Nautica /
Interno in Poliuretano Espanso Indeformabile
> Colore: Bianco (Su richiesta Beige o Sabbia)

SOFTRONA SOFA details:
Width 120 cm
Length 75 cm
Height 88 cm
Sitting Height 42 cm
> Code: SOF-ST-13
> Fabric: Nautical Eco-Leather /
Expanded Non-deformable Polyurethane Padding
> Color: White (On demand Beige or Sand)

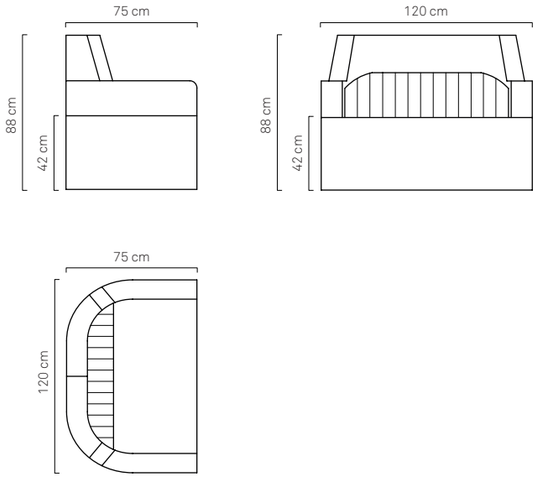

DIVANO SOFTRONA

Il divano SOFTRONA, insieme alla poltrona, completa il tuo salotto fuori dall'acqua. Morbida, bella e comoda: la collezione SOFTRONA permette di creare il tuo salotto in interni ed esterni mantenendo lo stile originale del Design TRONA. Richiedi SOFTRONA per la tua casa, per il giardino o per la hall del tuo hotel e realizza la tua zona-relax unica con i tessuti che preferisci. La poltrona SOFTRONA è realizzata a mano con materiali di prima qualità, capaci di arredare con eleganza ogni tipo di spazio.

SOFTRONA SOFA

SOFTRONA sofa completes your living room outside water. Soft, good-looking and comfortable: SOFTRONA Collection helps you create your indoor and outdoor Living while keeping all the authenticity of TRONA Design. Choose SOFTRONA for your house, for your garden or for your Hotel Hall and create a unique comfort-zone with the fabrics you prefer. SOFTRONA Armchair is handmade with top quality materials, which protect our furniture from bacteria, dirt and humidity long over time.

06

SPA E CENTRI BENESSERE

/ SPA & Wellness

LETTINO RELAX DUNA dettagli:
Larghezza 70 cm
Lunghezza 200 cm
Altezza 67 cm
> Codice: MTRS-DN-13
> Materiale: Ecopelle Ignifuga /
Interno in Poliuretano Espanso Indeformabile
> Colore: Bianco (Su richiesta Beige o Sabbia)

DUNA SPA BED details:
Width 70 cm
Length 200 cm
Height 67 cm
> Code: MTRS-DN-13
> Fabric: Fireproof Eco-Leather /
Expanded Non-deformable Polyurethane Padding
> Color: White (On demand Beige or Sand)

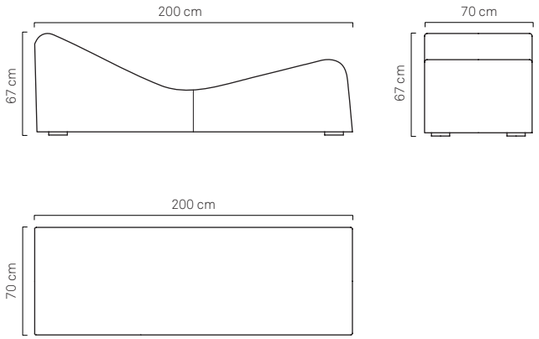

LETTINO RELAX DUNA

I lettini relax DUNA sono ideati per SPA, Hotel e Resort, ideali in interni ed esterni, totalmente customizzabili per i tuoi ambienti.
Le linee classiche e la comoda seduta garantiscono il completo rilassamento psico-fisico della persona. La Collezione di Lettini Relax DUNA è ideale per sostenere corpo, testa e gambe e riattivare la circolazione prima e dopo trattamenti estetici, benessere, massaggi, bagni e sauna. Tutti i lettini relax TRONA hanno un rivestimento in ecopelle nautica idrorepellente, ignifuga e resistente ai graffi, rimovibile e lavabile per una protezione completa contro batteri, umidità e alterazioni da UV.
Per questo è semplice e veloce rinnovare i tuoi arredi TRONA preservando la loro qualità a lungo nel tempo.

DUNA SPA BED

DUNA Spa Beds are ergonomics and designed for SPAs, Wellness Centres, Hotels and Resorts. The classical shape and the comfortable seat guarantee your psychophysical relax.
DUNA Wellness Beds Collection is ideal as support for your head, neck, back and legs and for the stimulation of the blood flow before and after beauty and wellness treatments, massages, baths and saunas.
All TRONA Wellness Beds have a nautical water-repellent, fire-retardant and scratch-resistant eco-leather cover, which can be removed to be washed and that protects against bacteria, mould, marks and UV-alterations. This is the reason why it is very easy and quick to renew your TRONA furniture and preserve its quality over the years.

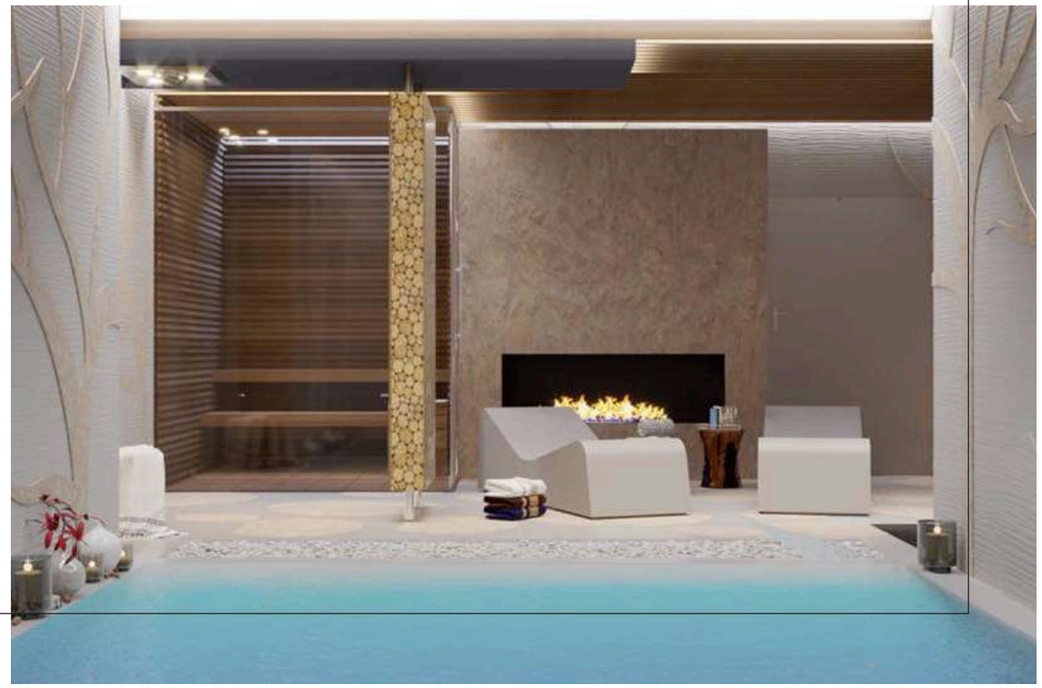

LETTINO RELAX ONDA dettagli:
Larghezza 70 cm
Lunghezza 188 cm
Altezza 67 cm
> Codice: MTRS-OD-13
> Materiale: Ecopelle Ignifuga /
Interno in Poliuretano Espanso Indeformabile
> Colore: Bianco (Su richiesta Beige o Sabbia)

ONDA SPA BED details:
Width 70 cm
Length 188 cm
Height 67 cm
> Code: MTRS-OD-13
> Fabric: Fireproof Eco-Leather /
Expanded Non-deformable Polyurethane Padding
> Color: White (On demand Beige or Sand)

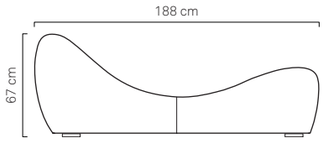

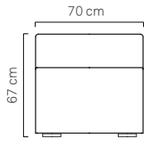

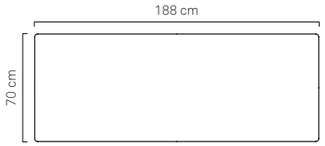

LETTINO RELAX ONDA

I lettini relax ONDA sono ideati per SPA, Hotel e Resort, ideali in interni ed esterni, totalmente customizzabili per i tuoi ambienti. Semplicità, ergonomia e bellezza sono le caratteristiche di ONDA: le forme dei lettini relax ONDA avvolgono il corpo donando sostegno con delicatezza mentre gli arti restano sollevati, per una sensazione di rilassamento completo.
La collezione ONDA è realizzata a mano in ecopelle, un materiale usato nel settore nautico che potrai personalizzare in base ai tuoi gusti.

ONDA SPA BED

ONDA Spa Beds are designed for SPAs, Hotels e Resorts for indoor and outdoor use and they can be totally customized according to your areas. Simplicity and beauty are the main ONDA features: the shape of ONDA welcomes the body, giving it delicate support and keeping the legs elevated, for a full relax sensation. ONDA is handmade in eco-leather, a special fabric used in the nautical sector which you can customize in relation to your preferences.

TAVOLINO CUBE-SPA SMALL dettagli:
Larghezza 30 cm
Lunghezza 30 cm
Altezza 40 cm
> Codice: PLX-CUB-13
> Materiale: Metacrilato / Plexiglass
> Colore: Bianco

TAVOLINO CUBE-SPA BIG dettagli:
Larghezza 40 cm
Lunghezza 50 cm
Altezza 45 cm
> Codice: PLX-CUB-L-13
> Materiale: Metacrilato / Plexiglass
> Colore: Bianco

CUBE-SPA TABLE SMALL details:
Width 30 cm
Length 30 cm
Height 40 cm
> Code: PLX-CUB-L-13
> Fabric: Plexiglass
> Color: White

CUBE-SPA TABLE BIG details:
Width 40 cm
Length 50 cm
Height 45 cm
> Code: PLX-CUB-L-13
> Fabric: Plexiglass
> Color: White

SMALL

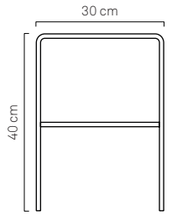

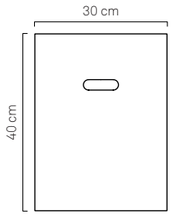

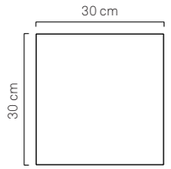

BIG

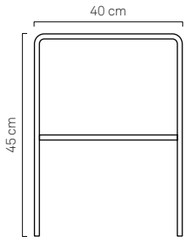

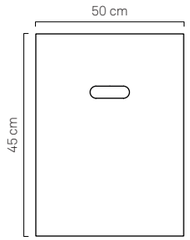

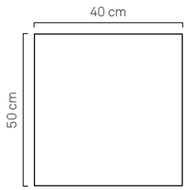

TAVOLINO CUBE-SPA

Il Tavolino CUBE-SPA con il suo design originale e le sue ridotte dimensioni, è perfetto per completare le composizioni DUNA e ONDA nella tua Spa o nel tuo Hotel di lusso. Il Tavolino CUBE-SPA è realizzato in metacrilato ed è provvisto di una piccola mensola porta oggetti. Il Tavolino è disponibile in due dimensioni.

CUBE-SPA TABLE

CUBE-SPA with its original design and its small dimensions, is perfect to integrate your DUNA and ONDA compositions in your Luxury SPA and Hotel. CUBE-SPA Table is made of plexiglass and it is provided with a small shelf. The CUBE-SPA is available in two different sizes.

FITNESS EYE dettagli:
Larghezza 60 cm
Lunghezza 140 cm
Altezza 60 cm
> Codice: FIT-EY-13
> Materiale: Ecopelle nautica
> Colore: Bianco

FITNESS EYE details:
Width 60 cm
Length 140 cm
Height 60 cm
> Code: FIT-EY-13
> Fabric: Nautical Eco-Leather
> Color: White

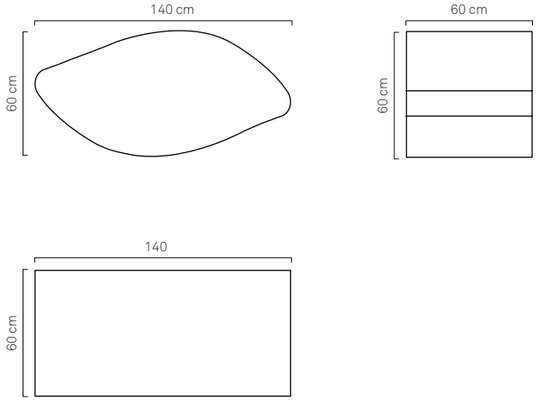

FITNESS EYE

Il nuovo Fitness Eye combina il benessere corporeo con una comoda seduta e la praticità di un piano d'appoggio. Sulla superficie ovale del Fitness Eye si può praticare comodamente della ginnastica posturale, compiendo allungamenti per la schiena e vari esercizi di stretching, ma è possibile utilizzarlo anche come una comoda seduta o come piano d'appoggio. Il Fitness Eye è completamente sfoderabile, personalizzabile nel colore, nei tessuti ed è possibile aggiungere il ricamo di qualsiasi logo.

FITNESS EYE

The new Fitness Eye it is a practical fitness item, a comfortable seat and an original support at the same time.
The curved side is designed for postural training and other stretching exercises; but you can also use the Fitness Eye as an original, eye-shaped support or a comfortable seat.
Like all TRONA articles, the removable lining Fitness Eye can be personalized in color, fabric and with any embroidered logo.

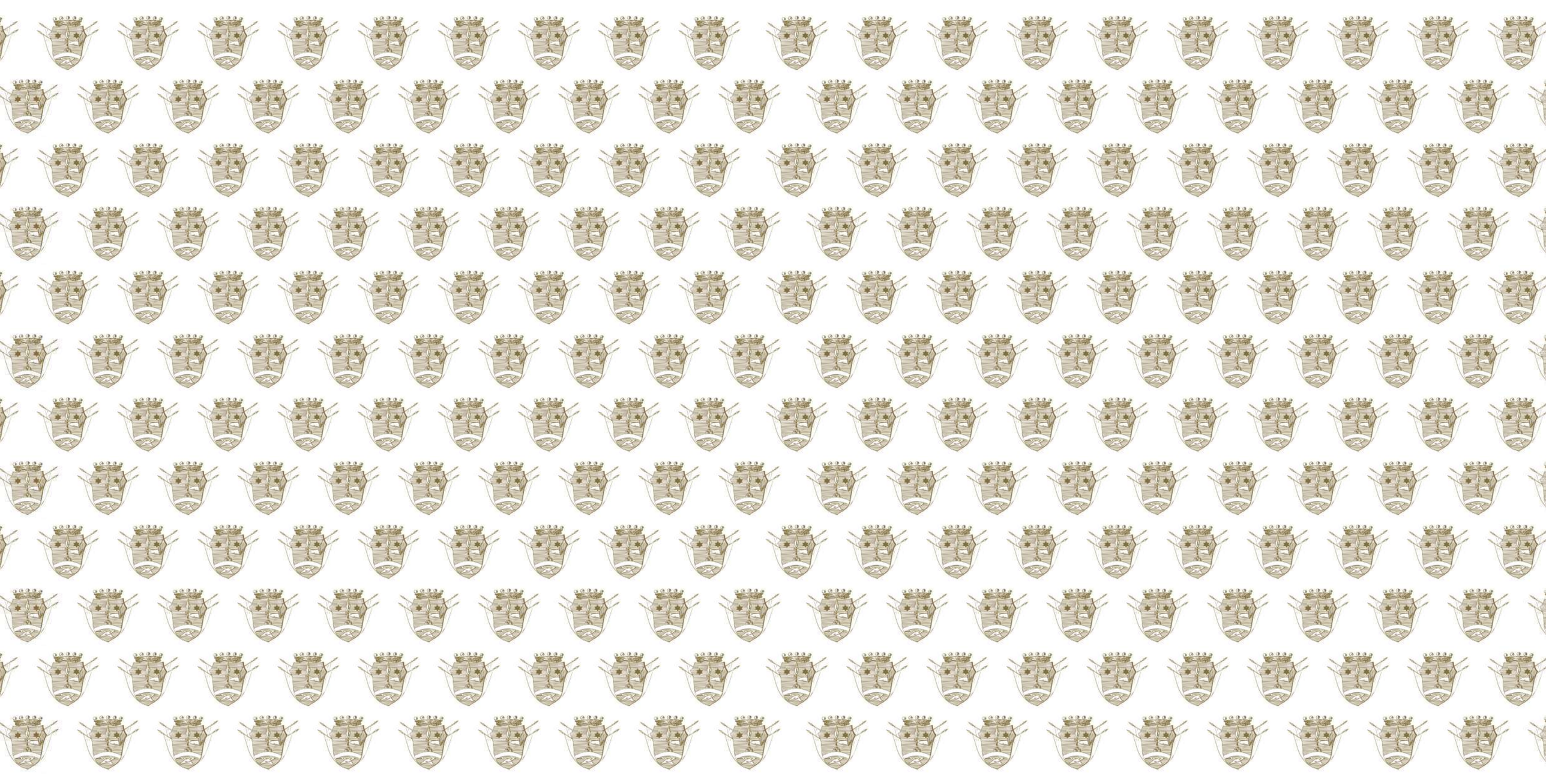

TRONA
made in Italy

TRONA BY BLUESTAR FASHION DESIGN
di Tamburinelli Christian

Address: The Galleria at Fort Lauderdale
2414 E Sunrise Boulevard
Fort Lauderdale, FL 33304

email: info@tronausa.com

web: https://tronausa.com/

CATALOGO
Catalog